BETRIEBSGEWICHT: 2685 kg, 3217kg & 3651 kg NETTO-MOTORLEISTUNG: 20 kW (27 PS) & 22.7 kW (30 PS)

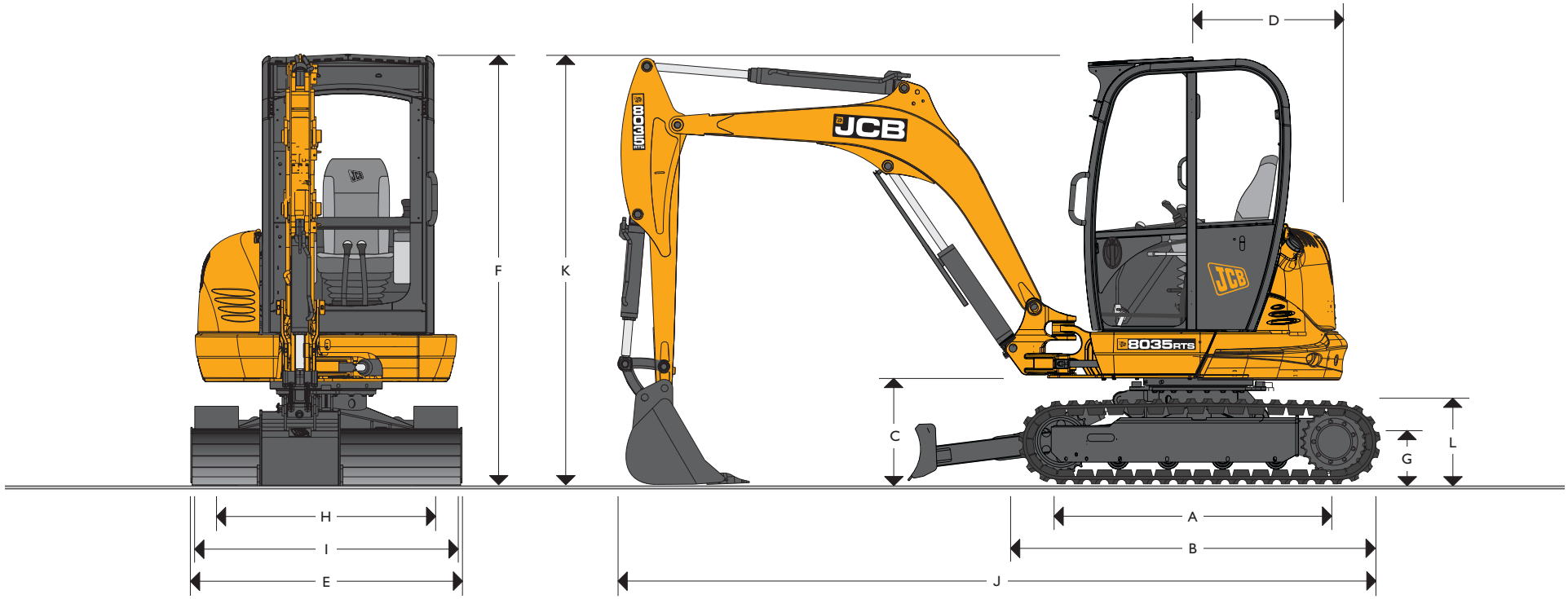

ABMESSUNGEN

Modell			8025 ZTS	8030 ZTS	8035 ZTS
A	Kettenaufstandslänge	mm	1440	1597	1707
B	Laufwerkslänge	mm	1895	2052	2176
C	Höhe Auslegerschwenkbolzen	mm	615	615	600
D	Heckschwenkradius	mm	750	800	850
E	Oberwagenbreite	mm	1550	1650	1656
F	Höhe über Kabine	mm	2470	2470	2470

Modell			8025 ZTS	8030 ZTS	8035 ZTS
G	Bodenfreiheit	mm	300	300	300
H	Spurweite	mm	1252	1352	1450
I	Laufwerksbreite	mm	1502	1652	1750
J	Transportlänge	mm	4280	4287	4462
K	Transporthöhe	mm	2470	2470	2475
L	Kettenhöhe	mm	455	500	470

MOTOR

Modell		8025 & 8030 ZTS	8035 ZTS
Modell		403D-IS Tier 3	403D-IS Tier 3
Kraftstoff		Diesel	Diesel
Kühlung		Wassergekühlt	Wassergekühlt
Bruttoleistung	kW bei 2.200 min^{-1}	20,9	23,6
Nettoleistung	kW bei 2.200 min^{-1}	20	22,7
Bruttodrehmoment	Nm bei 1.600 min^{-1}	96	106,3
Nettodrehmoment	Nm bei 1.600 min^{-1}	92	102,3
Hubraum	cm^2	1496	1663
Zulässige Schräglage	Grad	36	36
Anlasser	kW	2	2
Batterie	Volt/A	12 / 75	12 / 75
Lichtmaschine	A	65	65

UNTERWAGEN

Modell		8025 ZTS	8030 ZTS	8035 ZTS
Laufrollen		3	4	4
Kettenbreite	mm	250	300	300
Bodendruck	kg/cm^2	0,31	0,33	0,36
Bodenfreiheit	mm	300	300	300
Kettenspanner		Grease	Grease	Grease
Fahrgeschwindigkeit – 1. Gang	kph	2,4	2,4	2,4
Fahrgeschwindigkeit – 2. Gang	kph	4,3	4,3	4,3
Zugkraft	kN	24,6	27,3	32

HYDRAULIKSYSTEM

		8025 ZTS	8030 ZTS	8035 ZTS
Pumpe		2 Verstellkolben u. 1 Zahnrad	2 Verstellkolben u. 1 Zahnrad	2 Verstellkolben u. 1 Zahnrad
Max. Förderleistung	L/min	102	102	110
Bagger/Fahrwerk	Bar	220	245 (3553)	245 (3553)
Schwenken	Bar	190	190 (2756)	190 (2756)
Zusatzhydraulikkreis	Liter	58	58 (15.3)	69 (18.2)
Hydraulikmotoren		Kolben	Kolben	Kolben

STANDARDAUSSTATTUNG – 8025

ROPS & TOPS Schutzdach, akustische/optische Warnanzeigen, Schwenkbremse, Vorsteuerabschaltung, abschließbarer externer Werkzeugkasten, 12-V-Steckdose, Anhängepunkte, Gummiketten, Servosteuerung, statischer Sitz, Arbeitsscheinwerfer am Ausleger, Fahrpedale, einfach wirkende Zusatzhydraulik, geschützter Auslegerzylinder, Planierschild, 1100 mm Löffelstiel.

SONDERAUSRÜSTUNG – 8025 ZTS

Vollverglaste ROPS & TOPS KABINE (inkl. Heizung, Innenleuchte, Zigarettenanzünder, anklappbare Tür, Frontscheibe gasfedergestützt zu öffnen, gefederter Sitz, Stahlketten, Arbeitsscheinwerfer an Kabine/Schutzdach, langes Planierschild, doppelt wirkende Zusatzhydraulik, Motorlüfterschutz, FOPS Kabine, Spiegel, Werkzeugsatz, Radio, biologisch abbaubares Hydrauliköl, Feuerlöscher, Sonnenrollo (Ausführung mit Kabine), Batteriehauptschalter, Fahralarm, Wegfahrsperre, gelbe Dachzierleiste, Schlauchbruchsicherheitsventile, Ausleger, Löffelstiel und Planierschild diverse Löffel (230 mm bis 600 mm), 1000 mm Grabenräumlöffel, Hydraulikhammer, Erdbohrer, mechanischer Schnellwechsler, hydraulischer Bordsteinheber, Schwenkgehäuse mit Buchsen.

STANDARDAUSSTATTUNG – 8030 ZTS

ROPS & TOPS Schutzdach, akustische/optische Warnanzeigen, Schwenkbremse, Vorsteuerabschaltung, abschließbarer externer Werkzeugkasten, 12-V-Steckdose, Anhängepunkte, Gummiketten, Servosteuerung, gefederter Sitz, Arbeitsscheinwerfer am Ausleger, Fahrpedale, einfach wirkende Zusatzhydraulik, geschützter Auslegerzylinder, Planierschild, 1300 mm Löffelstiel.

SONDERAUSRÜSTUNG – 8030 ZTS

Vollverglaste ROPS & TOPS Kabine (inkl. Heizung, Innenleuchte, Zigarettenanzünder, anklappbare Tür, Frontscheibe gasfedergestützt zu öffnen, Stahlketten, Arbeitsscheinwerfer an Kabine/Schutzdach, doppelt wirkende Zusatzhydraulik, Klimaanlage, Motorlüfterschutz, FOPS Kabine, Spiegel, Werkzeugsatz, Radio, biologisch abbaubares Hydrauliköl, Feuerlöscher, Sonnenrollo (Ausführung mit Kabine), Batteriehauptschalter, Fahralarm, Wegfahrsperre, gelbe Dachzierleiste, Schlauchbruchsicherheitsventile, Ausleger, Löffelstiel und Planierschild diverse Löffel (230 mm bis 760 mm), 1000 mm Grabenräumlöffel, Hydraulikhammer, Erdbohrer, mechanischer Schnellwechsler, hydraulischer Bordsteinheber, Schwenkgehäuse mit Buchsen.

STANDARDAUSSTATTUNG – 8035 ZTS

ROPS- & TOPS-Schutzdach, gefederter Sitz, akustische/optische Warnanzeigen, Schwenkbremse, Vorsteuerabschaltung, abschließbarer externer Werkzeugkasten, 12-V-Steckdose, Anhängepunkte, Gummiketten, Servosteuerung, Arbeitsscheinwerfer am Ausleger, Fahrpedale, einfach wirkende Zusatzhydraulik, geschützter Auslegerzylinder, Planierschild, 1525-mm-Löffelstiel.

SONDERAUSRÜSTUNG – 8035 ZTS

Vollverglaste ROPS- & TOPS-Kabine (inkl. Heizung, Innenleuchte, Zigarettenanzünder, anklappbare Tür, Frontscheibe gasfedergestützt zu öffnen), Stahlketten, zwei Bedienmuster (ISO/CAE-Umschaltung), Arbeitsscheinwerfer an Kabine/Schutzdach, doppelt wirkende Zusatzhydraulik, Klimaanlage, Motorlüfterschutz, FOPS-Kabine, Spiegel, Werkzeugsatz, Radio, biologisch abbaubares Hydrauliköl, Feuerlöscher, Sonnenrollo (Ausführung mit Kabine), Batteriehauptschalter, Fahralarm, Wegfahrsperre, gelbe Dachzierleiste, Schlauchbruchsicherheitsventile, Ausleger, Löffelstiel und Planierschild Grabelöffel (230 mm bis 760 mm), 1000-mm-Grabenräumlöffel, Hydraulikhammer, Erdbohrer, mechanischer Schnellwechsler, hydraulischer Bordsteinheber, Schwenkgehäuse mit Buchsen.

ARBEITSBEREICH – 8025 ZTS

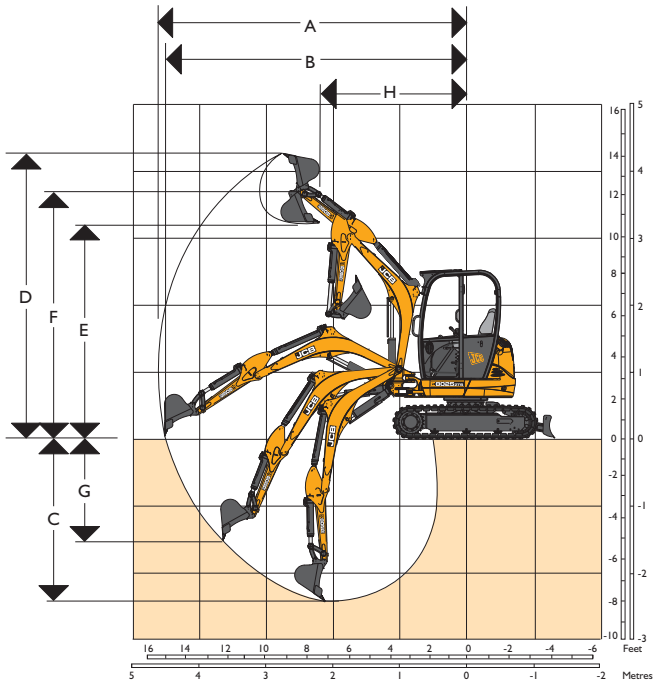

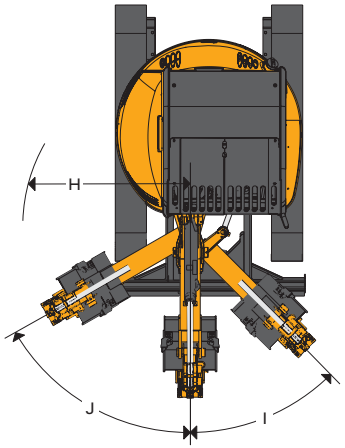

Modell			8025 ZTS
	Auslegerlänge	mm	2130
	Löffelstiellänge	mm	1100
A	Max. Reichweite	mm	4828
B	Max. Reichweite am Boden	mm	4691
C	Max. Grabtiefe – Planierschild oben	mm	2580
	Max. Grabtiefe – Planierschild unten	mm	2832
D	Max. Arbeitshöhe	mm	4333
E	Max. Überladehöhe	mm	3158
F	Max. Höhe bis Löffelbolzen	mm	3700
G	Max. vertikale Grabtiefe	mm	1542
H	Min. vorderer Schwenkradius, Ausleger gerade	mm	2125
	Min. vorderer Schwenkradius, Ausleger versetzt	mm	1912
I	Auslegerschwenkwinkel links	Grad	45
J	Auslegerschwenkwinkel rechts	Grad	60
	Löffeldrehwinkel	Grad	189
	Löffelstieldrehwinkel	Grad	118.5
	Ausbrechkraft, Löffel	kN	24
	Reißkraft, Löffelstiel	kN	15
	Schwenkgeschwindigkeit	U/min	9,6

ARBEITSBEREICH – 8030 ZTS

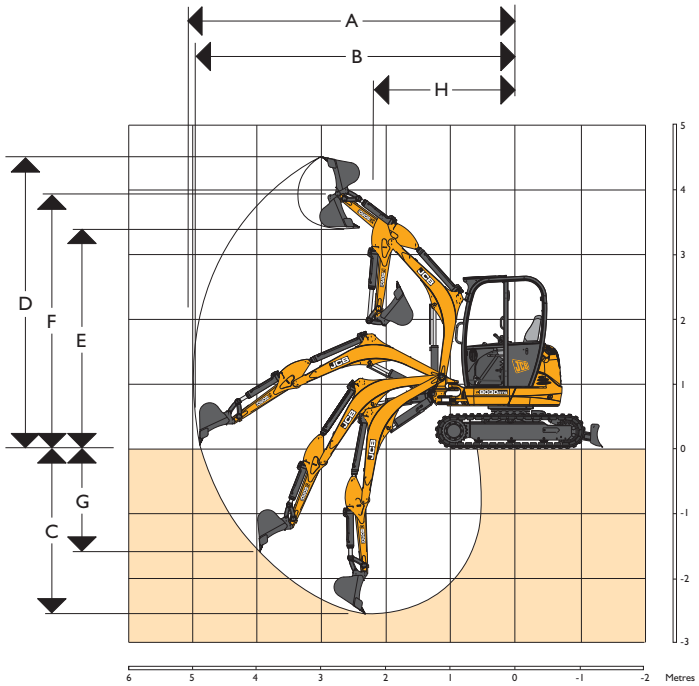

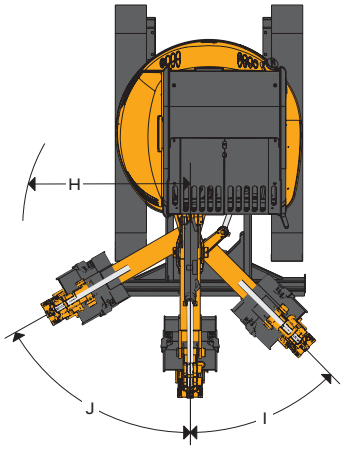

	Modell		8030 ZTS
	Auslegerlänge	mm	2130
	Löffelstiellänge	mm	1300
A	Max. Reichweite	mm	5031
B	Max. Reichweite am Boden	mm	4901
C	Max. Grabtiefe – Planierschild oben	mm	2794
	Max. Grabtiefe – Planierschild unten	mm	3119
D	Max. Arbeitshöhe	mm	4453
E	Max. Überladehöhe	mm	3205
F	Max. Höhe bis Löffelbolzen	mm	3808
G	Max. vertikale Grabtiefe	mm	1741
H	Min. vorderer Schwenkradius, Ausleger gerade	mm	2150
	Min. vorderer Schwenkradius, Ausleger versetzt	mm	2010
I	Auslegerschwenkwinkel links	Grad	45
J	Auslegerschwenkwinkel rechts	Grad	60
	Löffeldrehwinkel	Grad	186
	Löffelstieldrehwinkel	Grad	119
	Ausbrechkraft, Löffel	kN	28
	Reißkraft, Löffelstiel	kN	17
	Schwenkgeschwindigkeit	U/min	9,6

ARBEITSBEREICH – 8035 ZTS

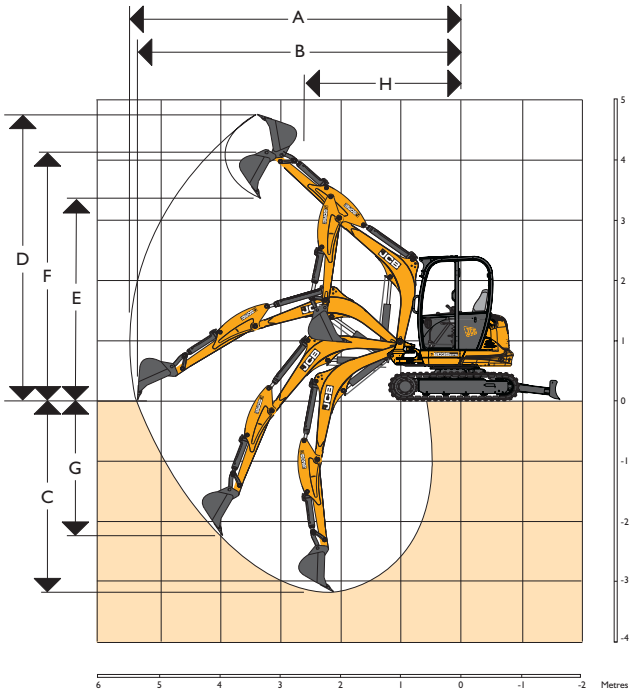

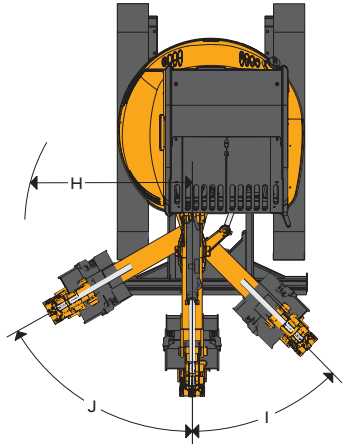

Modell			8035 ZTS
	Auslegerlänge	mm	2330
	Löffelstiellänge	mm	1525
A	Max. Reichweite	mm	5436
B	Max. Reichweite am Boden	mm	5315
C	Max. Grabtiefe – Planierschild oben	mm	3179
	Max. Grabtiefe – Planierschild unten	mm	3512
D	Max. Arbeitshöhe	mm	4601
E	Max. Überladehöhe	mm	3482
F	Max. Höhe bis Löffelbolzen	mm	4009
G	Max. vertikale Grabtiefe	mm	2165
H	Min. vorderer Schwenkradius, Ausleger gerade	mm	2492
	Min. vorderer Schwenkradius, Ausleger versetzt	mm	1630
I	Auslegerschwenkwinkel links	Grad	45
J	Auslegerschwenkwinkel rechts	Grad	60
	Löffeldrehwinkel	Grad	186
	Löffelstieldrehwinkel	Grad	119
	Ausbrechkraft, Löffel	kN	32
	Reißkraft, Löffelstiel	kN	20
	Schwenkgeschwindigkeit	U/min	9,6

8025 ZTS HUBKAPAZITÄTEN – Standardplanierschild, 250 mm Gummiketten, 1100 mm Löffelstiel, ohne Löffel..

Lastpunkthöhe	Reichweite															
	2,5m			3,0m			3,5m			4,0m			Hubkapazität bei maximaler Reichweite			
Höhe	Schild oben	Schild unten		Schild oben	Schild unten		Schild oben	Schild unten		Schild oben	Schild unten		Schild oben	Schild unten		
m	kg	kg	kg	kg	kg	kg	kg	kg	kg	kg	kg	kg	kg	kg	kg	mm
2,0				390	627*	372	281	599*	278				218	599*	222	3900
1,5	473	987*	454	360	783*	338	270	675*	259	210	635*	207	210	635*	207	4000
1	458	1218*	420	326	863*	319	259	735*	243	199	655*	199	190	647*	188	4100
0,5	420	1342*	399	323	1019*	307	259	811*	237	214	711*	188	214	711*	188	4100
0	420	1422*	398	326	1107*	302	259	871*	239		735*		214	735*	207	4100
-0,5	401	1302*	405	326	1103*	306	259	851*	240				235	775*	225	3650
-1	420	1286*	390	319	959*	294							270	767*	257	3300

8030 ZTS HUBKAPAZITÄTEN – Standardplanierschild, 300mm Gummiketten, 1300mm Löffelstiel, ohne Löffel.

Lastpunkthöhe	Reichweite															
	2,5m			3,0m			3,5m			4,0m			Hubkapazität bei maximaler Reichweite			
Höhe	Schild oben	Schild unten		Schild oben	Schild unten		Schild oben	Schild unten		Schild oben	Schild unten		Schild oben	Schild unten		
m	kg	kg	kg	kg	kg	kg	kg	kg	kg	kg	kg	kg	kg	kg	kg	mm
2.0							450	587*	405	356	605*	323	353	600*	323	4000
1.5	717	1188*	660	544	840*	518	428	675*	405	353	639*	319	319	635*	319	4000
1	728	1266*	653	544	917*	503	420	774*	386	341	683*	315	303	666*	293	4280
0,5	690	1543*	608	521	1068*	458	420	866*	371	341	746*	308	300	696*	293	4220
0	638	1531*	596	495	1157*	454	413	940*	364	338	761*	304	323	770*	304	4100
-0,5	602	1509*	570	473	1187*	446	405	922*	364				343	783*	323	3880
-1	615	1488*	563	495	1262*	420	413	848*	353				413	848*	353	3500

8035 ZTS HUBKAPAZITÄTEN – Standardplanierschild, 300mm Gummiketten, 1525mm Löffelstiel, ohne Löffel.

Lastpunkthöhe	Reichweite														
	2,5m			3,0m			3,5m			4,0m			Hubkapazität bei maximaler Reichweite		
Höhe	Schild oben	Schild unten		Schild oben	Schild unten		Schild oben	Schild unten		Schild oben	Schild unten		Schild oben	Schild unten	
m	kg	kg	kg	kg	kg	kg	kg	kg	kg	kg	kg	kg	kg	kg	kg
2.0				593*	610*	626*	578*	617*	606*	390	623*	431	315	596*	330
1.5	954*	1031*	996*	617	846*	676	490	755*	522	386	697*	414	312	668*	315
1	800	1366*	846	606	1061*	614	465	878*	486	388	854*	407	306	711*	307
0.5	720	1579*	800	534	1205*	636	476	996*	481	367	849*	397	315	741*	313
0	660	1679*	787	529	1444*	604	438	1066*	483	361	883*	386	301	740*	522
-0,5	684	1804*	759	555	1466*	577	446	1125*	475	378	922*	390	337	819*	337
-1	691	1693*	772	499	1321*	585	401	1117*	481	361	935*	399	362	859*	385

Hubkapazität in Längsrichtung.

Hubkapazität im gesamten Schwenkbereich.

Anmerkungen:

1. Hubkräfte auf Grundlage von ISO 10567, d.h.: 75 % der min. Kipplast oder 87 % der Hydraulikhubkraft, es gilt der kleinere Wert. Mit * markierte Hubkräfte auf Grundlage der Hydraulikkapazität.
2. Hubkräfte gehen davon aus, dass Maschine auf festem, ebenem Untergrund steht und mit einem zugelassenen Hebepunkt ausgerüstet ist.
3. Ein Löffel muss beim Heben angebracht sein. Das Gewicht dieses Löffels muss von den obigen Hubkräften abgezogen werden.
4. Hubkräfte können durch nationale Vorschriften begrenzt sein. Wenden Sie sich bitte an Ihren Händler.

KABINE

Modell		8025, 8030 & 8035 ZTS
Kabinen-/Schutzdachhöhe	mm	1517
Kabinen-/Schutzdachlänge	mm	1205
Kabinen-/Schutzdachbreite	mm	980
Türeinstiegsbreite	mm	532

MASCHINENGEWICHTE

Modell		8025 ZTS	8030 ZTS	8035 ZTS
Betriebsgewicht*	kg	2685	3217	3651
Transportgewicht	kg	2610	3142	3576
Mit Schutzdach statt Kabine	kg	- 100	- 100	- 100
Mit FOGS-Schutzvorrichtung	kg	+ 36	+ 36	+ 36
Mit Stahlketten	kg	+ 60	+ 70	+ 70
Mit langem Planierschild	kg	+ 24	N/A	N/A
Mit gefedertem Sitz	kg	+ 12	N/A	N/A

*Betriebsgewicht nach ISO 6016 inklusive Kabine, Gummiketten, Standard-Löffelstiel, 460 mm Löffel, vollen Tanks und Fahrer (75 kg).

FÜLLMENGEN

Modell		8025 ZTS	8030 ZTS	8035 ZTS
Kraftstofftank	Liter	40	40	40
Motor (Kühlmittel)	Liter	8.5	8.5	8.5
Motoröl	Liter	4.5	4.5	4.5
Hydrauliksystem	Liter	70	70	70
Hydrauliktank	Liter	45	45	45

PLANIERSCHILD

Modell		8025 ZTS	8030 ZTS	8035 ZTS
Max. Höhe (über Boden)	mm	340	414	413
Grabtiefe (unter Boden)	mm	398	622	629
Hubwinkel	Grad	35	24.5	24,5
Breite	mm	1550	1650	1734
Höhe	mm	335	335	326
Reichweite vor Ketten	mm	322	681	668

EEC SCHALLDRUCKPEGEL (95/27/EC DYNAMISCH)

Modell		8025 ZTS	8030 ZTS	8035 ZTS
Kabine / Schutzdach außen	dB (LwA)	95	95	95
Kabine, innen	dB (LpA)	77	77	77

EIN GLOBALES ENGAGEMENT FÜR QUALITÄT

Vom Ein-Mann-Betrieb zu einem der führenden Unternehmen ist es ein langer und harter Weg. JCB ist diesen Weg gegangen: Kompromisslose Kunden-Orientierung und eine hochwertige Produktpalette machten das britische Unternehmen zu Europas größtem Hersteller vonBau-, Land- und Industriemaschinen.

Dank hoher Investitionen, nicht nur in Forschung und Entwicklung, sondern auch in Produkt- und Fertigungstechnologien, gehören die JCB Standorte zu den modernsten der Welt.

Innovative Forschung, intensive Testverfahren und permanente Qualitätskontrollen garantieren die Leistungsfähigkeit, Zuverlässigkeit und Langlebigkeit von JCB Produkten weltweit..

Unser internationales Verkaufs- und Servicenetz, bestehend aus mehr als 650 Vertriebspartnern, hat sich zum Ziel gesetzt, Ihnen den besten Kundenservice der Branche zu bieten.

Überzeugen Sie sich selbst!

JCB Deutschland GmbH, Graf-Zeppelin-Strasse 16, 51147 Köln. Tel. : (02203) 9262 – 0. Fax: (02203) 9262 – 118. Internet:www.jcb.com

JCB behält sich das Recht vor, ohne Benachrichtigung seine Modelle und deren technische Daten, Ausstattung und Zubehör abzuändern. Die im Werbematerial enthaltenen Angaben gelten nur als Richtlinie und können in gewissen Märkten vom Lieferumfang abweichen.
Das JCB- Logo ist eingetragenes Warenzeichen von J C Bamford Excavators Ltd.

9999/5244G 11/10 Ausgabe 5